TS NEXT S.R.L
Via C. Pizzoni 37/39
06132 Perugia, ITALY
info@tsnext.it - www.tsnext.it
VAT N. 03558170548

Member of CISQ Federation
SISTEMA QUALITÀ CERTIFICATO
ISO 9001:2015

RENAULT KADJAR **[2015-2018]**
2-4 WD, AdBlue, no GT Line,
no Black Edition 4wd, no Sport Edition

RENAULT KADJAR **[2018+]**
2-4 WD, AdBlue, no GT Line
no Black Edition 4wd, no Sport Edition

31106

FAC-SIMILE

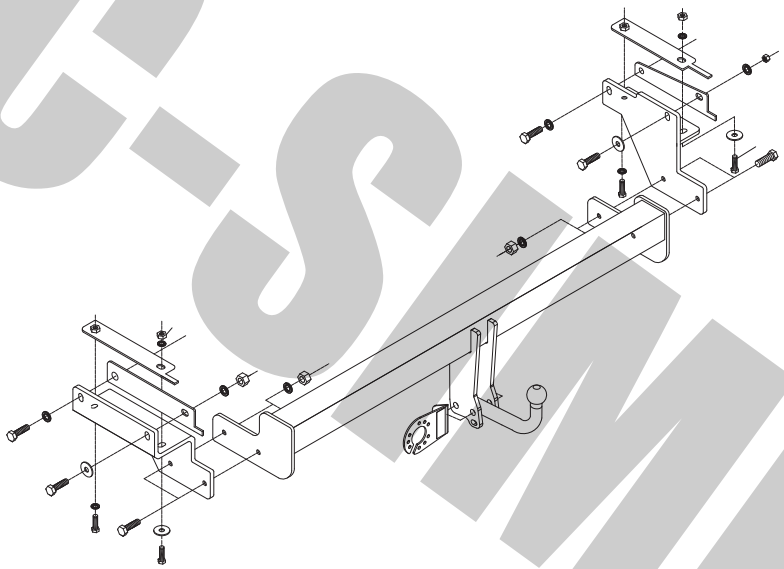

+39 351 950 1448
+39 075 528 0260
info@tsnext.it

31106

	**RENAULT KADJAR** 2-4 WD, AdBlue, no GT Line no Black Edition 4wd, no Sport Edition	**[2015-2018]**
	RENAULT KADJAR 2-4 WD, AdBlue, no GT Line no Black Edition 4wd, no Sport Edition	**[2018+]**
TYPE	**RF**	
 **kg**	**S = 90**	
CE	**E50 55R-01 0023 (UN/ECE 55.01)**	
 **Nm**	**M6 = 10** **M8 = 25** **M10 = 55**	**M12 = 85** **M14 = 135** **M16 = 200**
D **kN**	$\frac{\text{MAX}\downarrow\text{Kg} \times \text{MAX}\downarrow\text{Kg}}{\text{MAX}\downarrow\text{Kg} + \text{MAX}\downarrow\text{Kg}} \times 0{,}00981 \leq 10$	
	**F**	

FAC-SIMILE

31106

A	1 x	083110620300150000	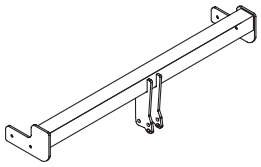
B	1 x	083110620300550000	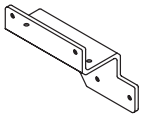
C	1 x	083110620300650000	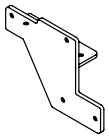
D	1 x	083110620300850000	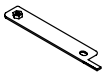
E	1 x	083110620300950000	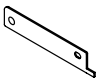
F	1 x	083110620301050000	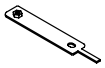
G	1 x	083110620301150000	

1	12 x	M10x35 (8.8)	
2	12 x	10x22x2	
3	8 x	M10	
4	4 x	10x30x2	

5

F			
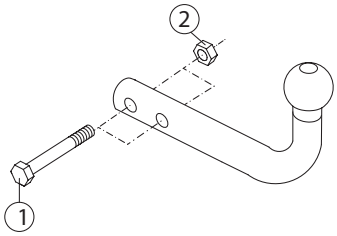			
1	2x	M12x70 (8.8)	
2	2x	M12 (8.8)	
SF12/G E57 55R-01 0003		(F31A)	

FASSIMLE

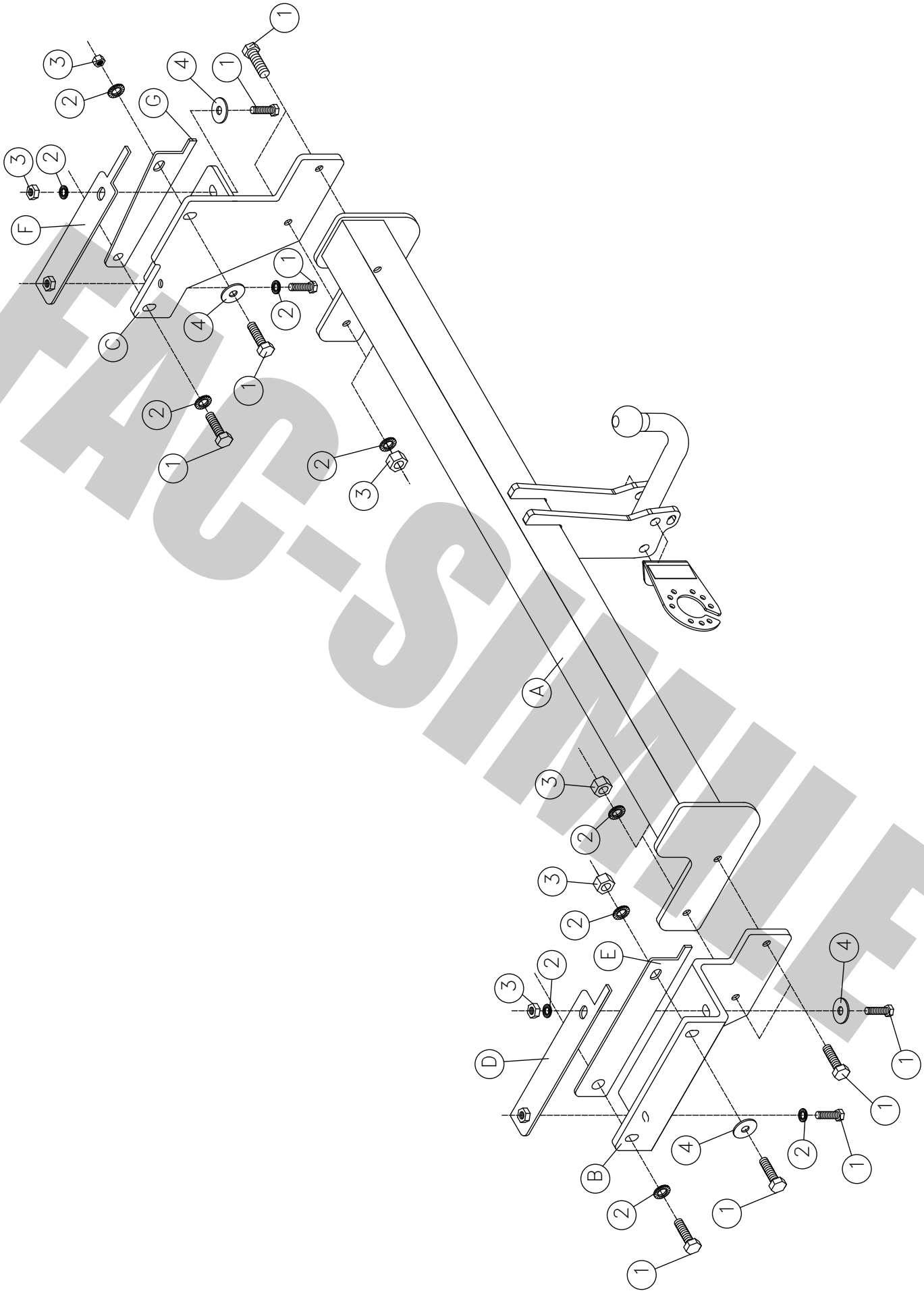

FAC-SIMILE

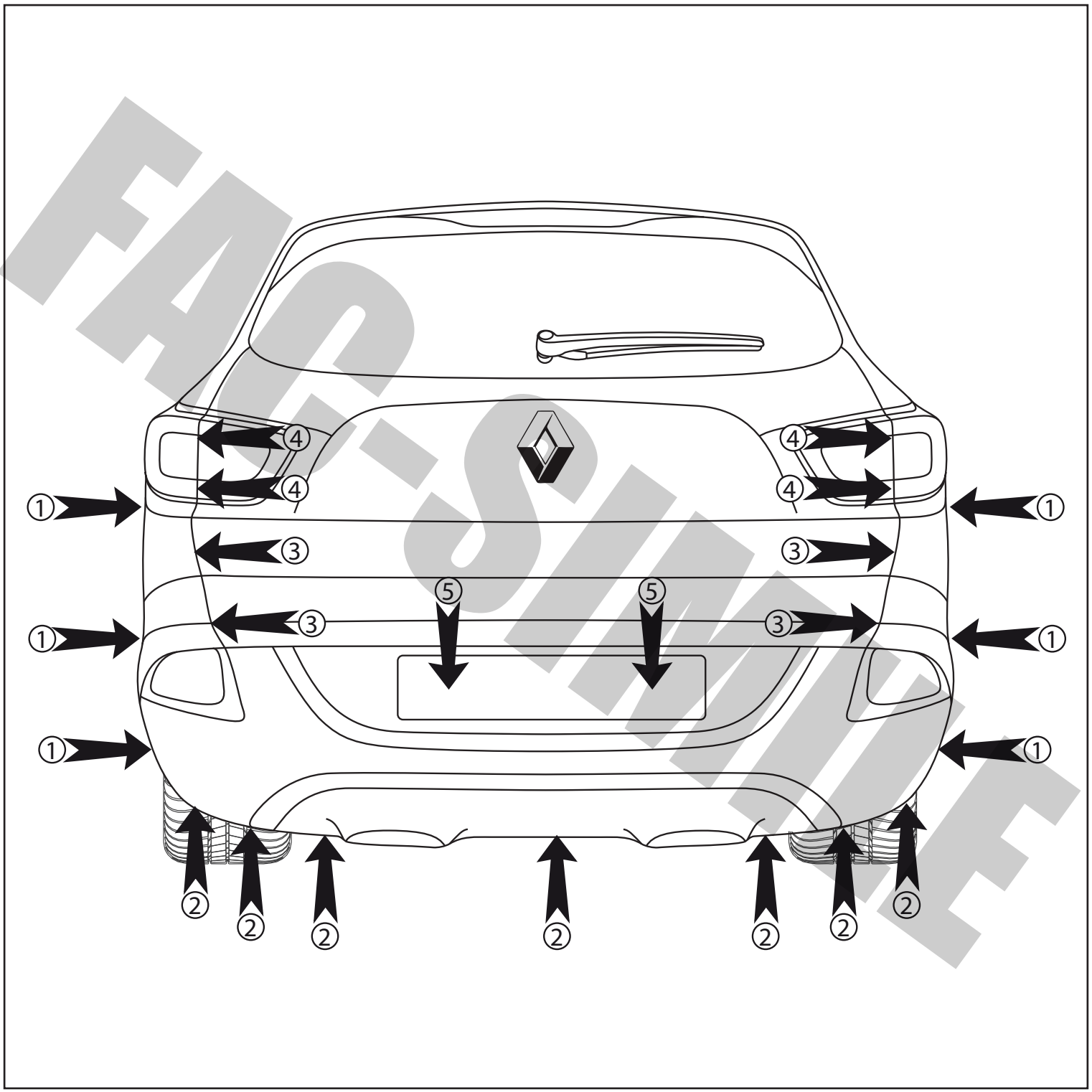

FAC-SIMILE

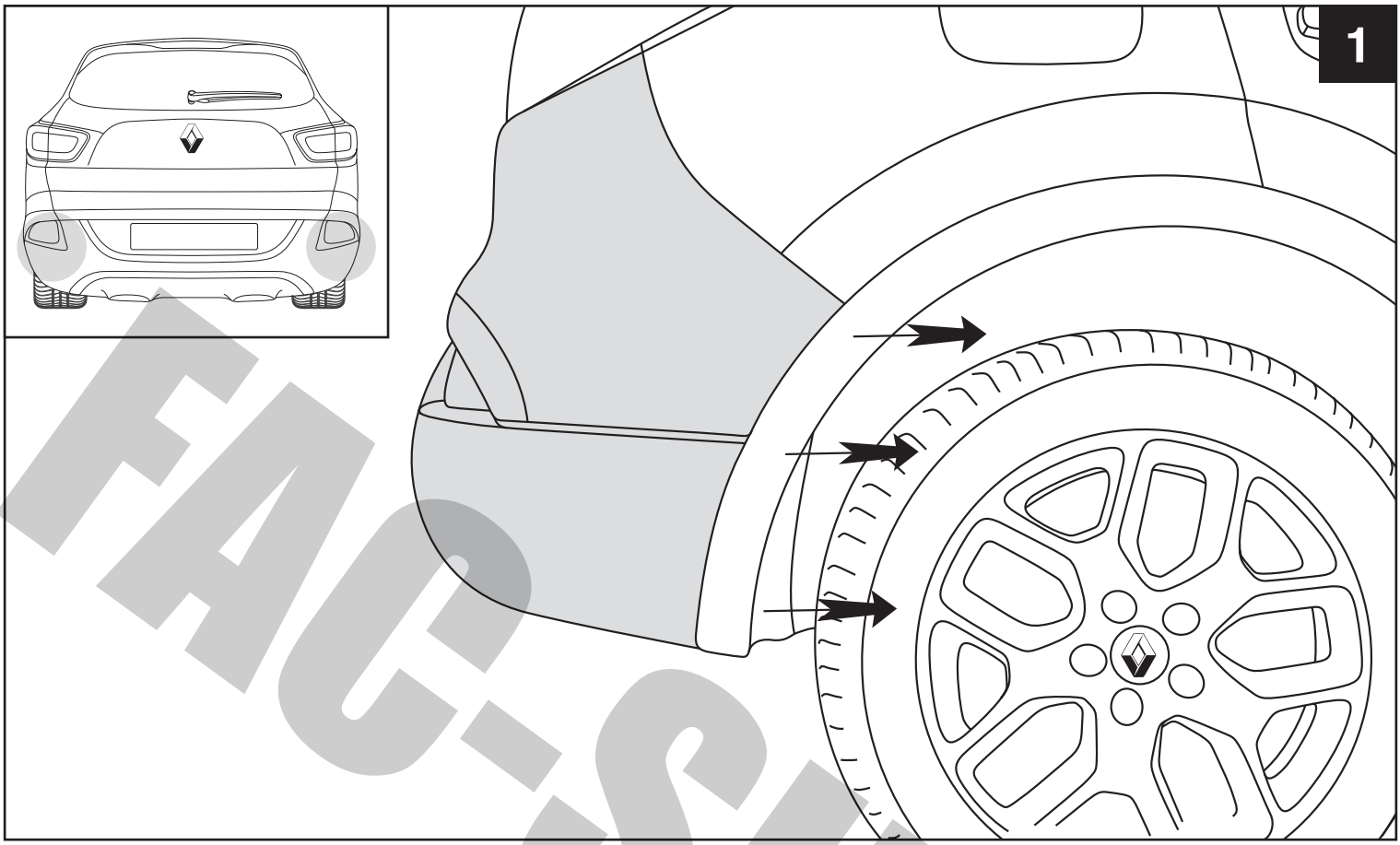

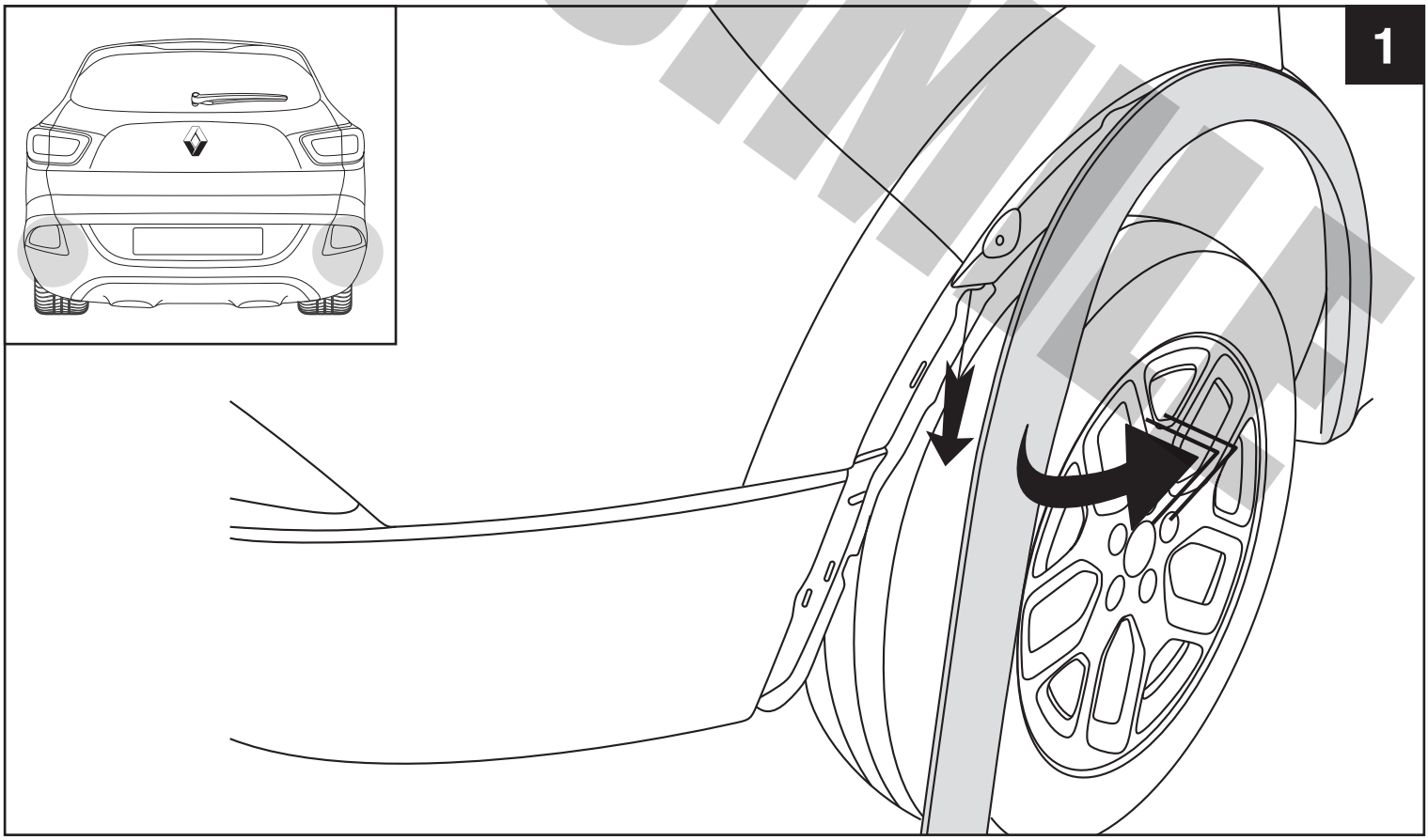

FAC-SIMILE

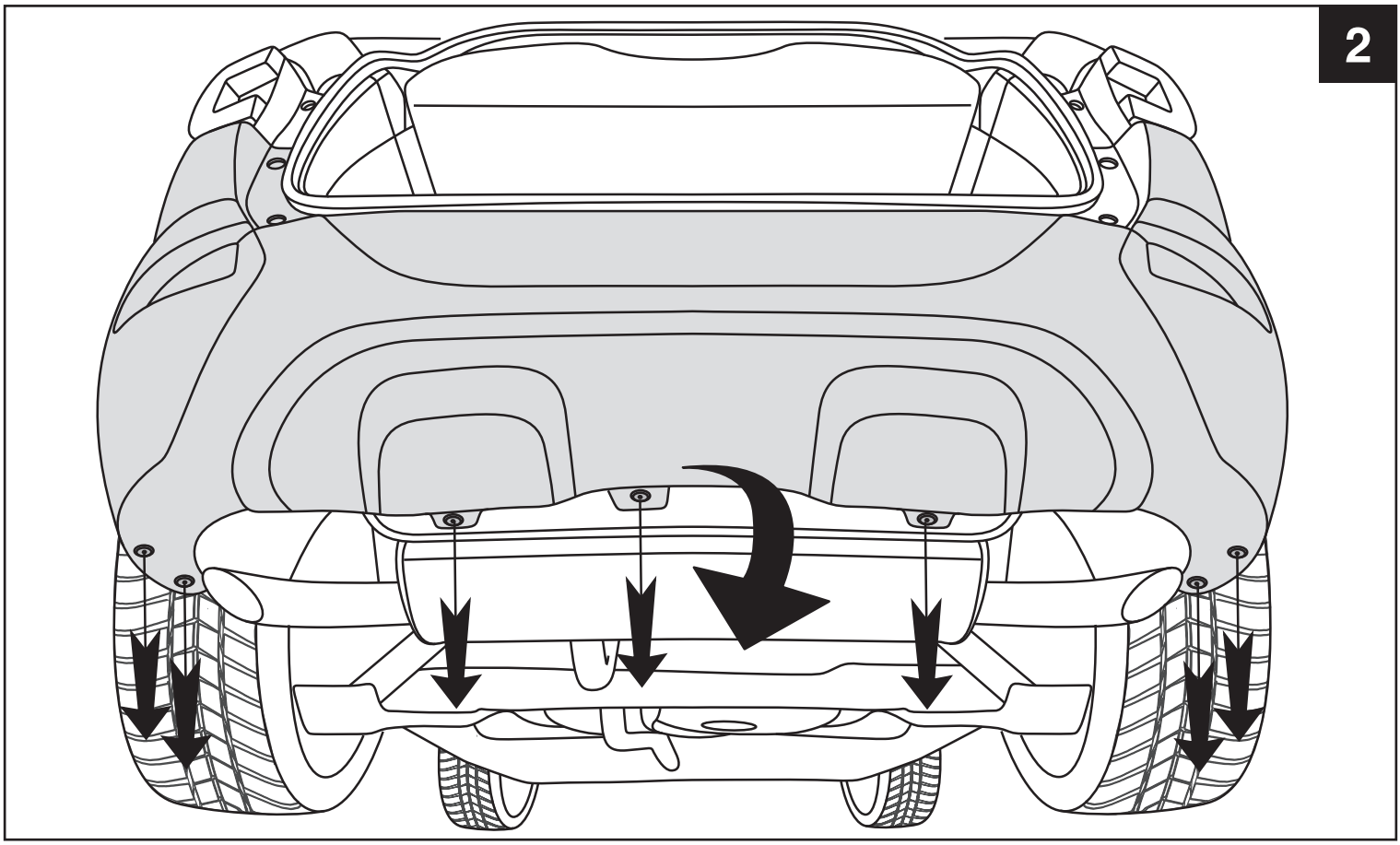
2

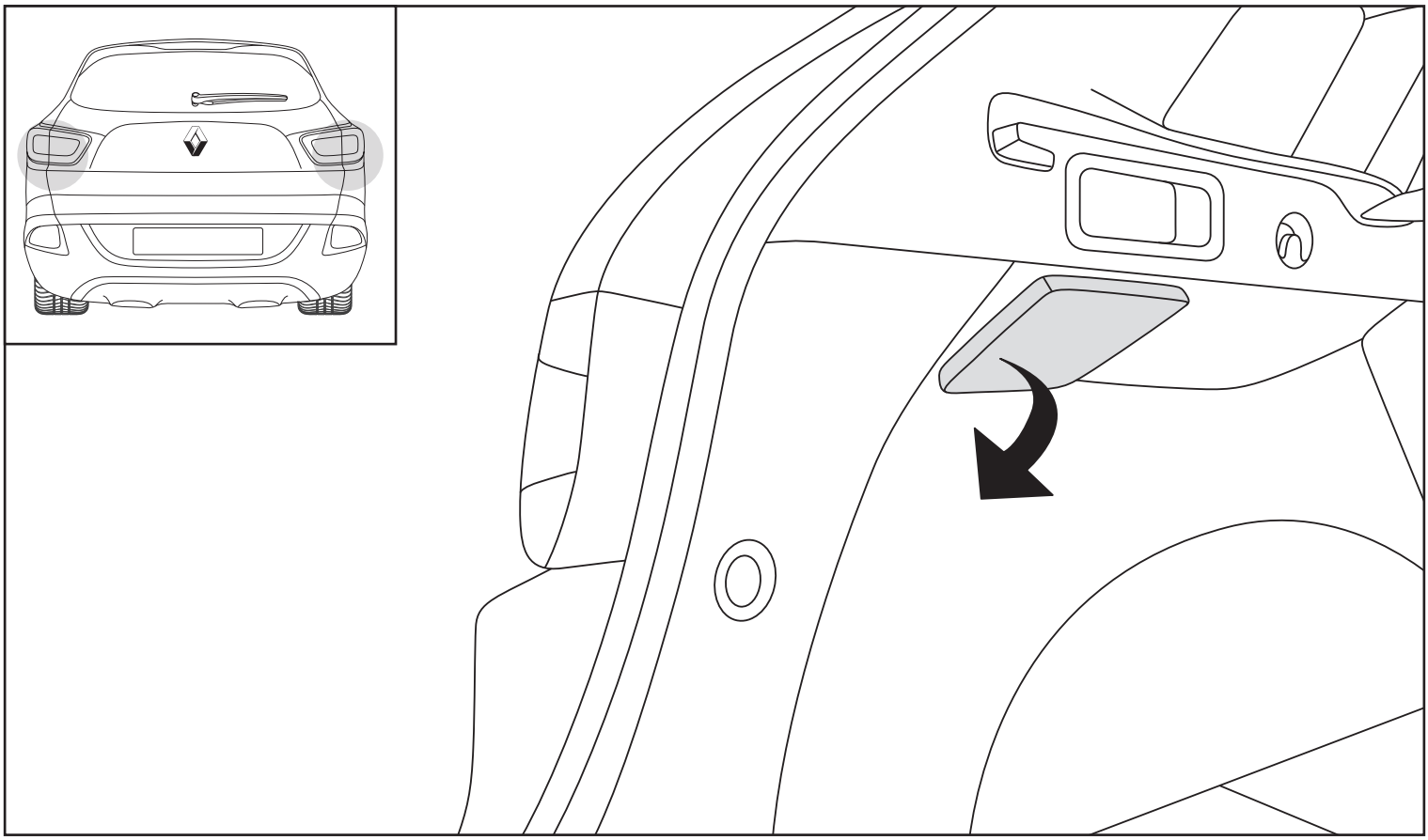

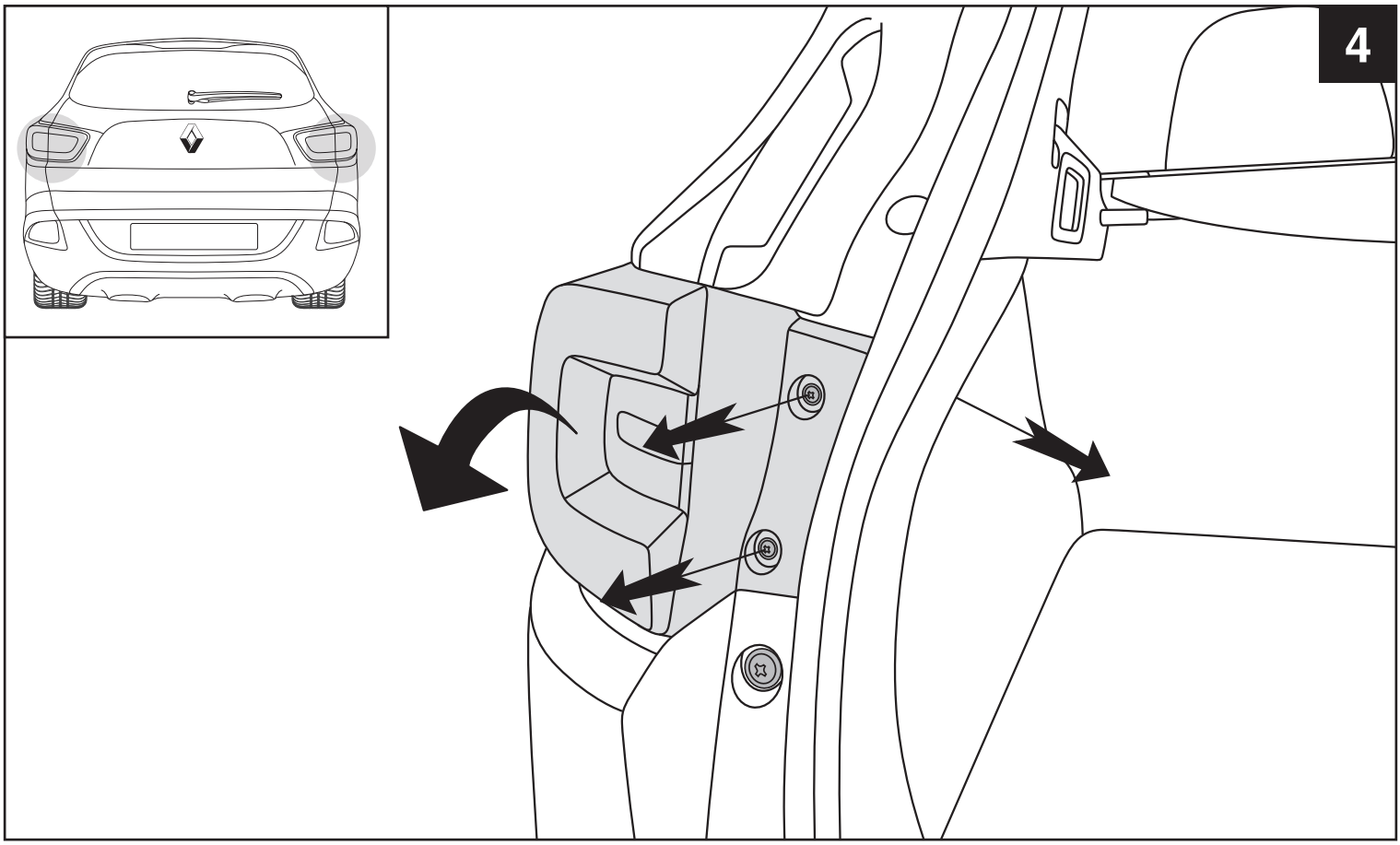
4

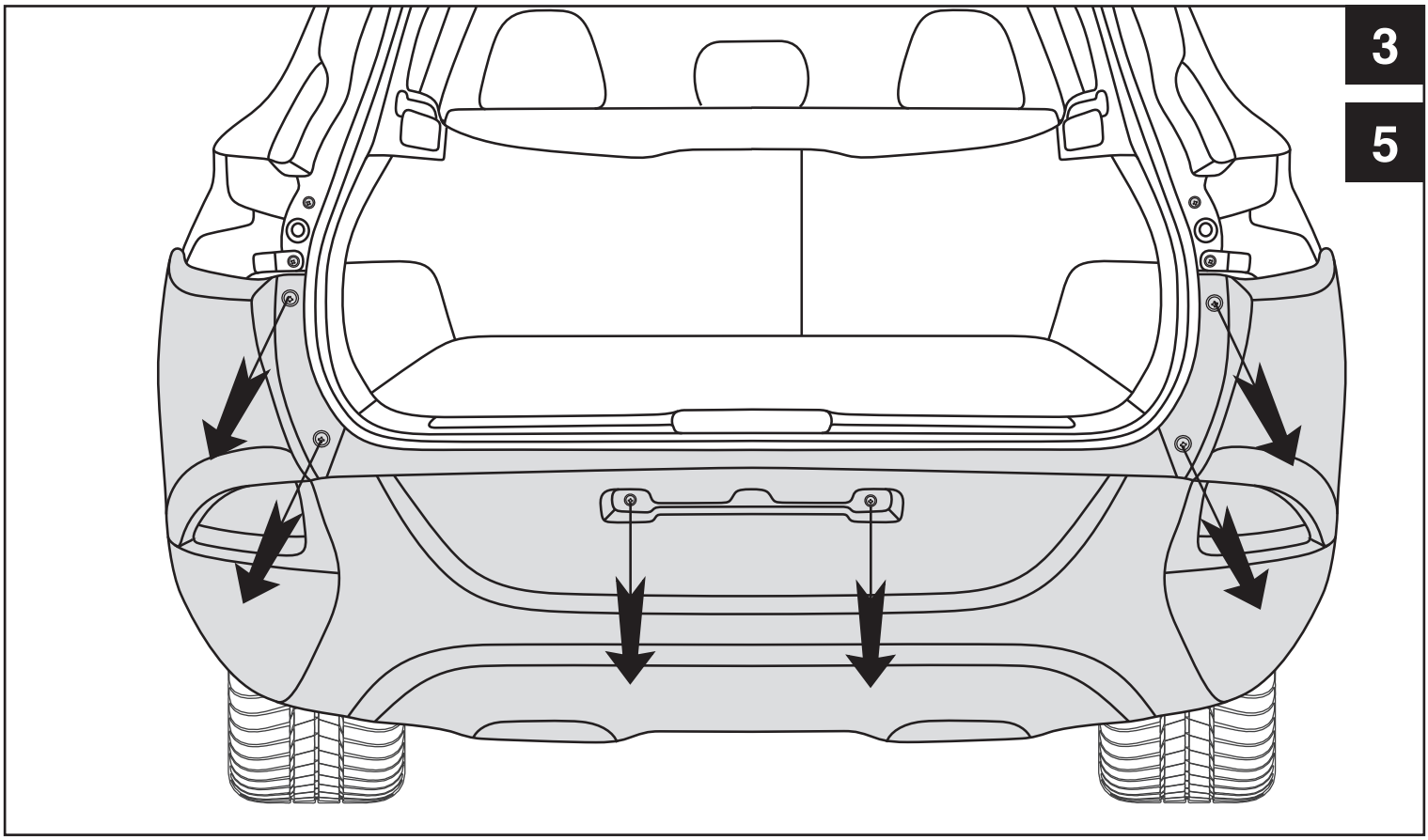
3
5

SOLO PER AD BLUE

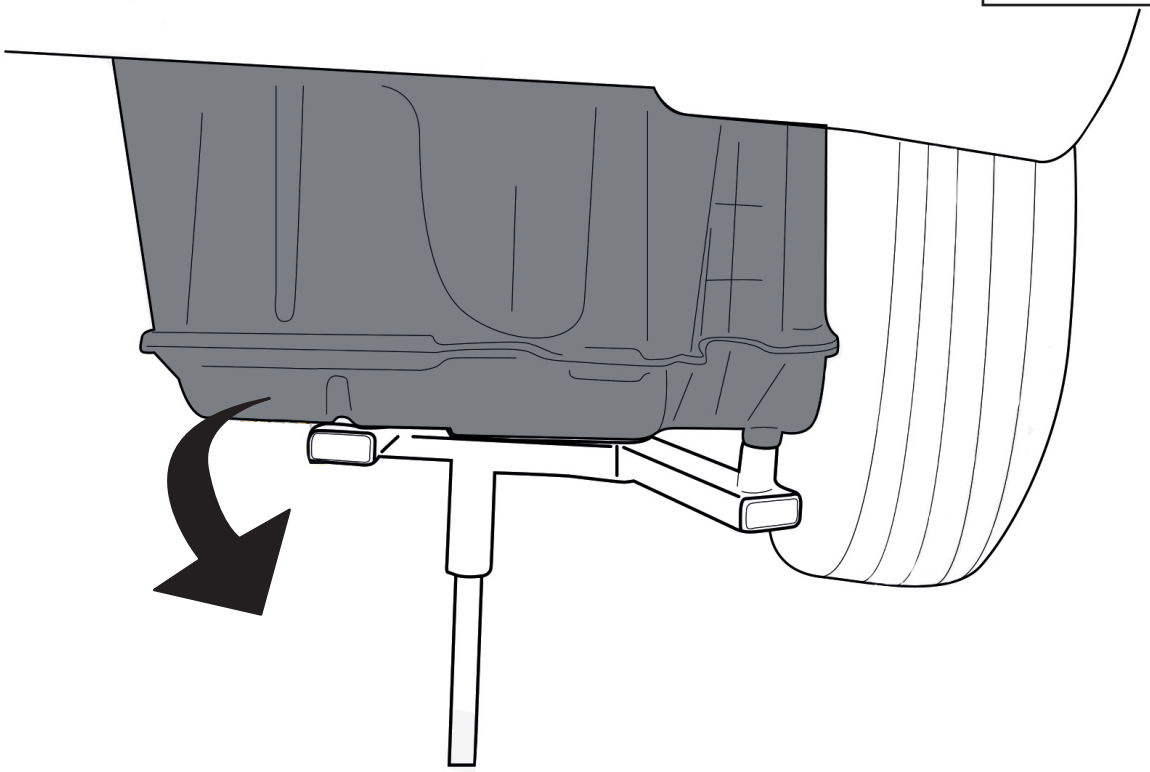

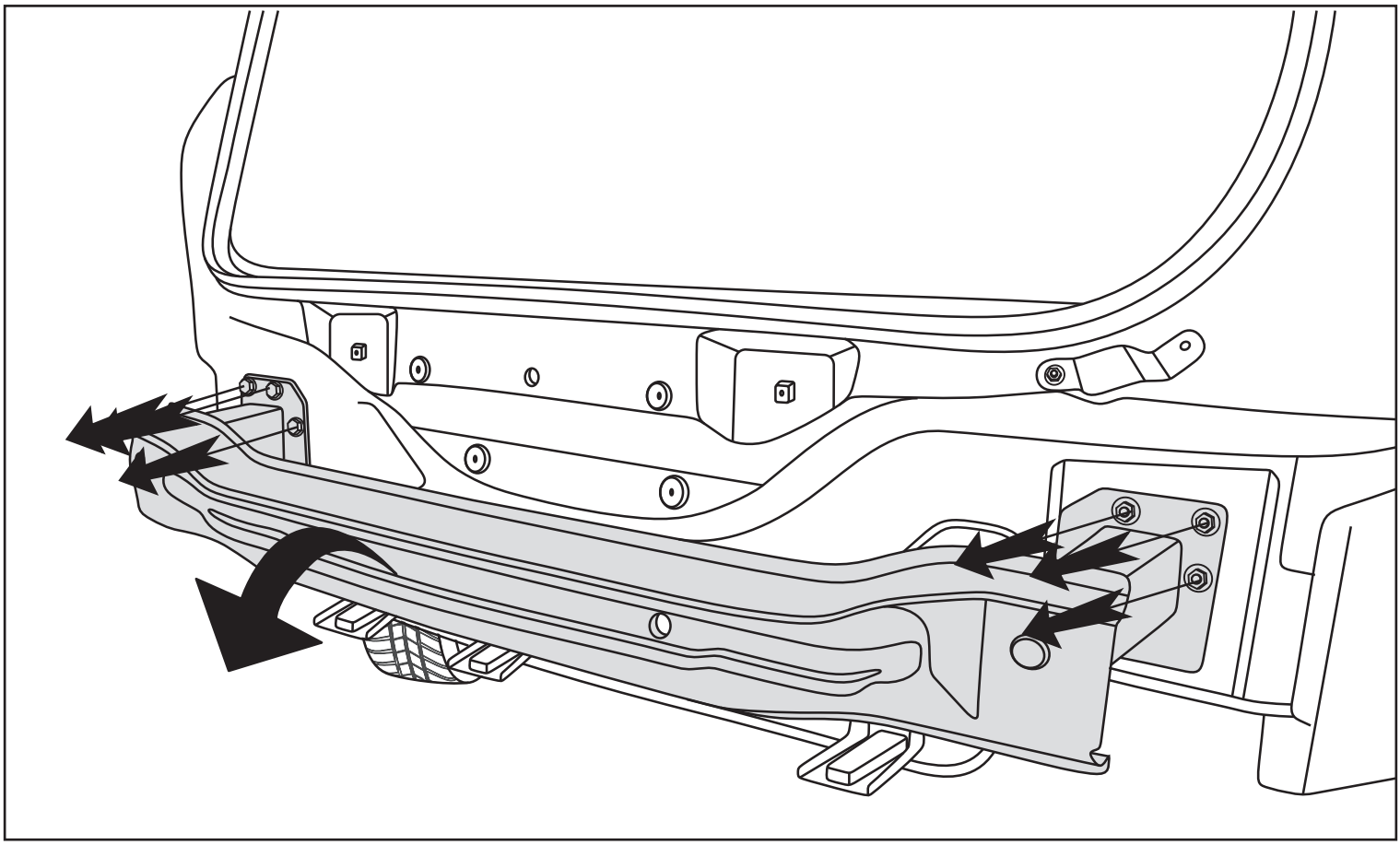

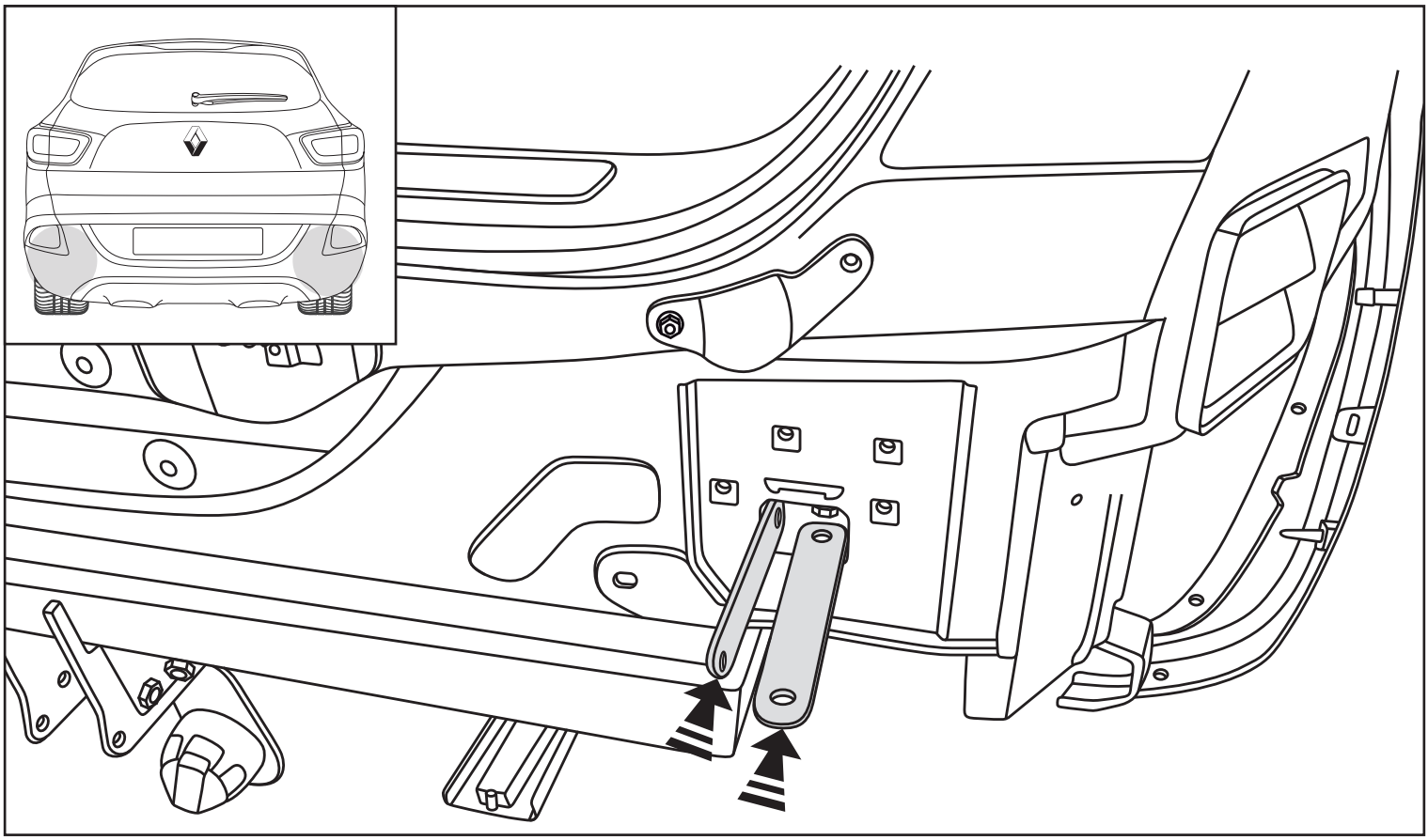

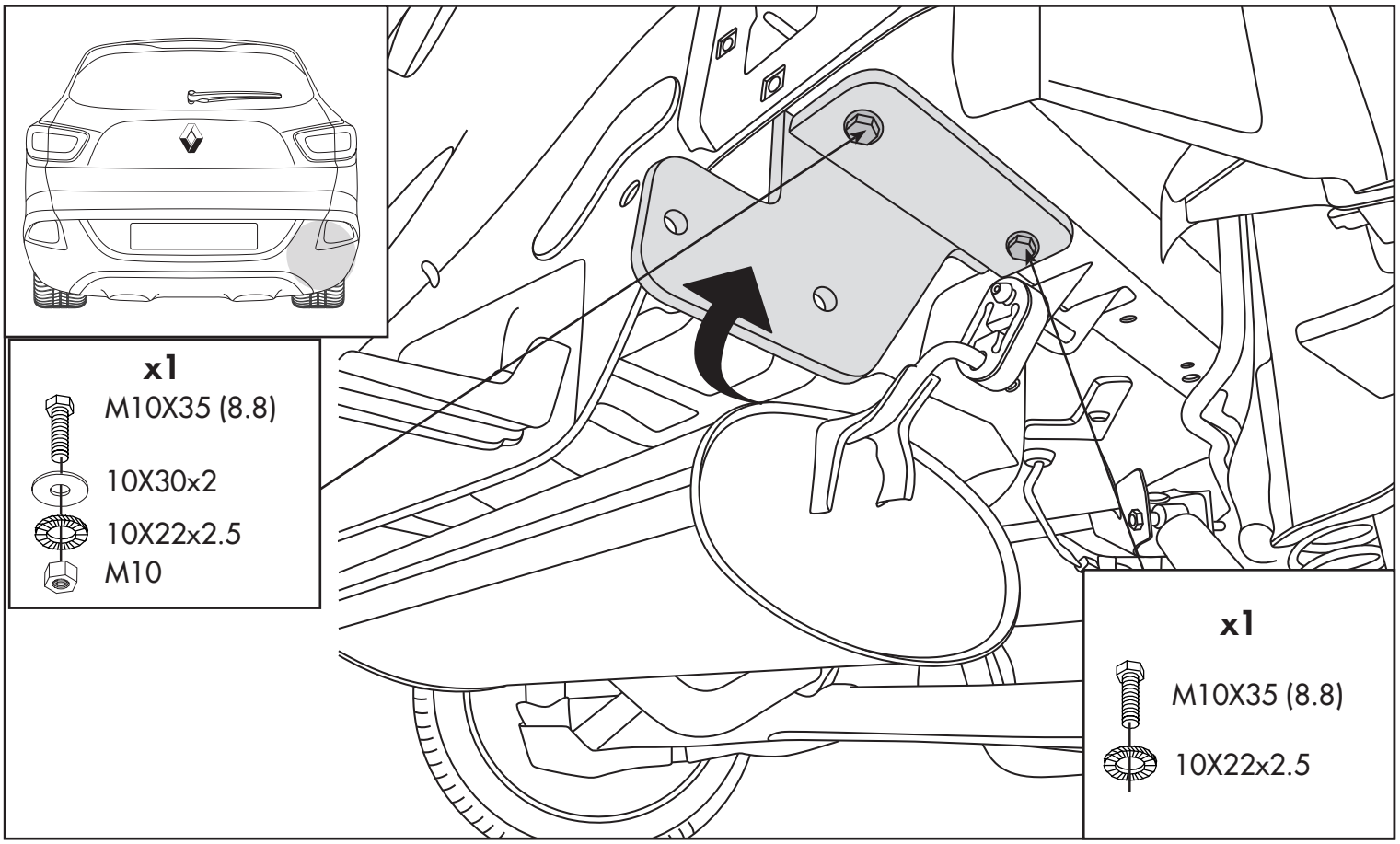
x1
M10X35 (8.8)
10X30x2
10X22x2.5
M10
x1
M10X35 (8.8)
10X22x2.5

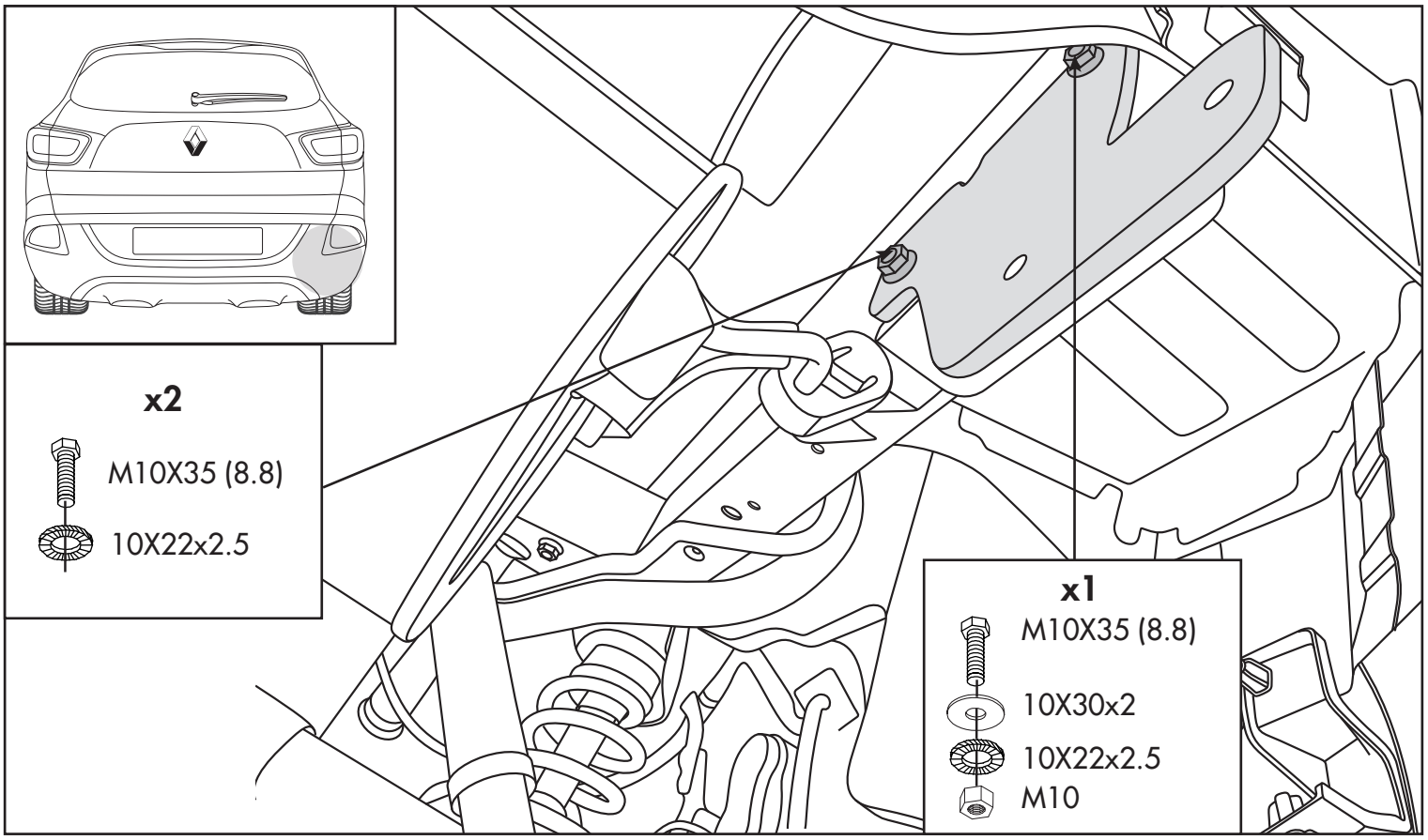
x2
M10X35 (8.8)
10X22x2.5
x1
M10X35 (8.8)
10X30x2
10X22x2.5
M10

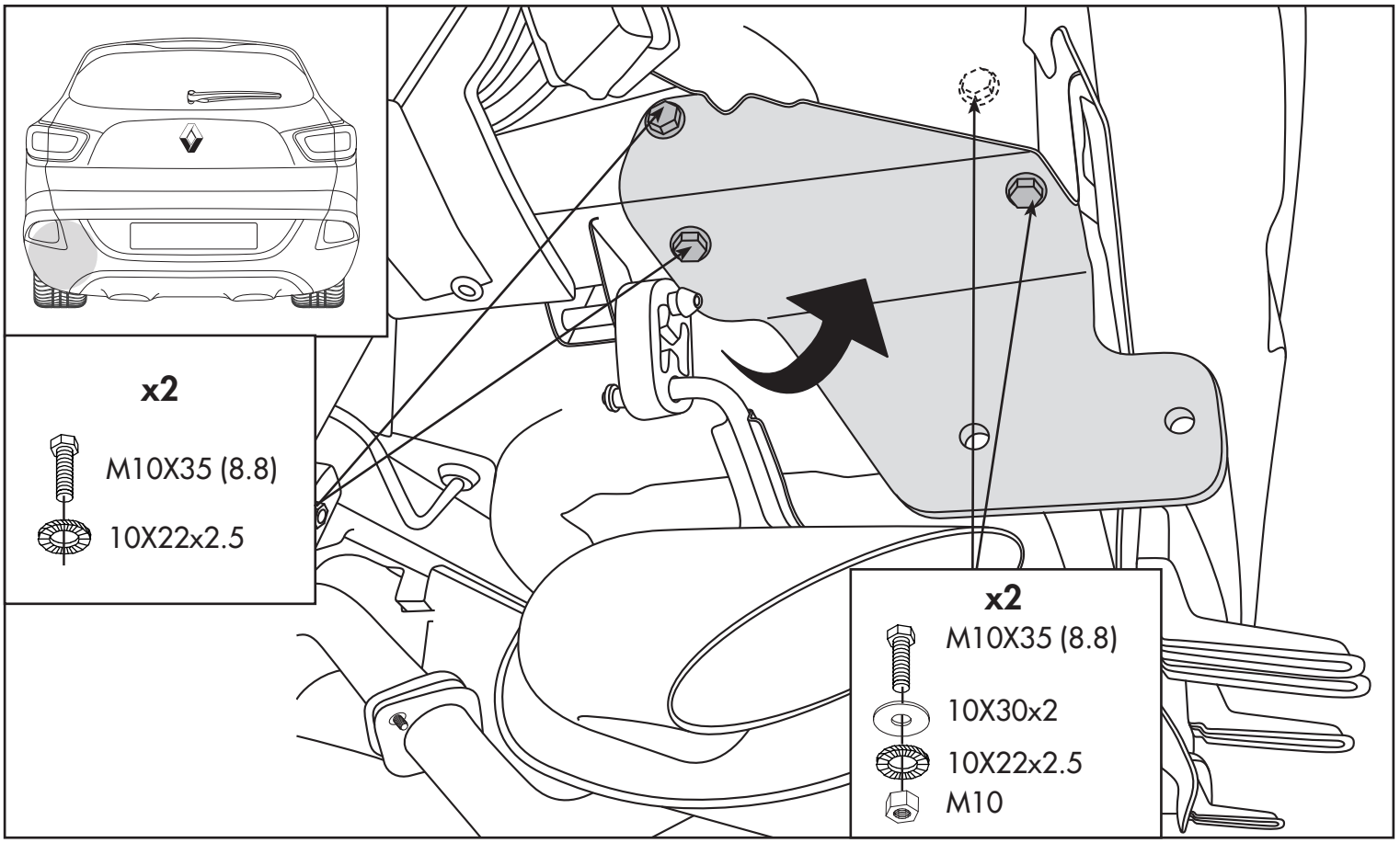
x2
M10X35 (8.8)
10X22x2.5
x2
M10X35 (8.8)
10X30x2
10X22x2.5
M10

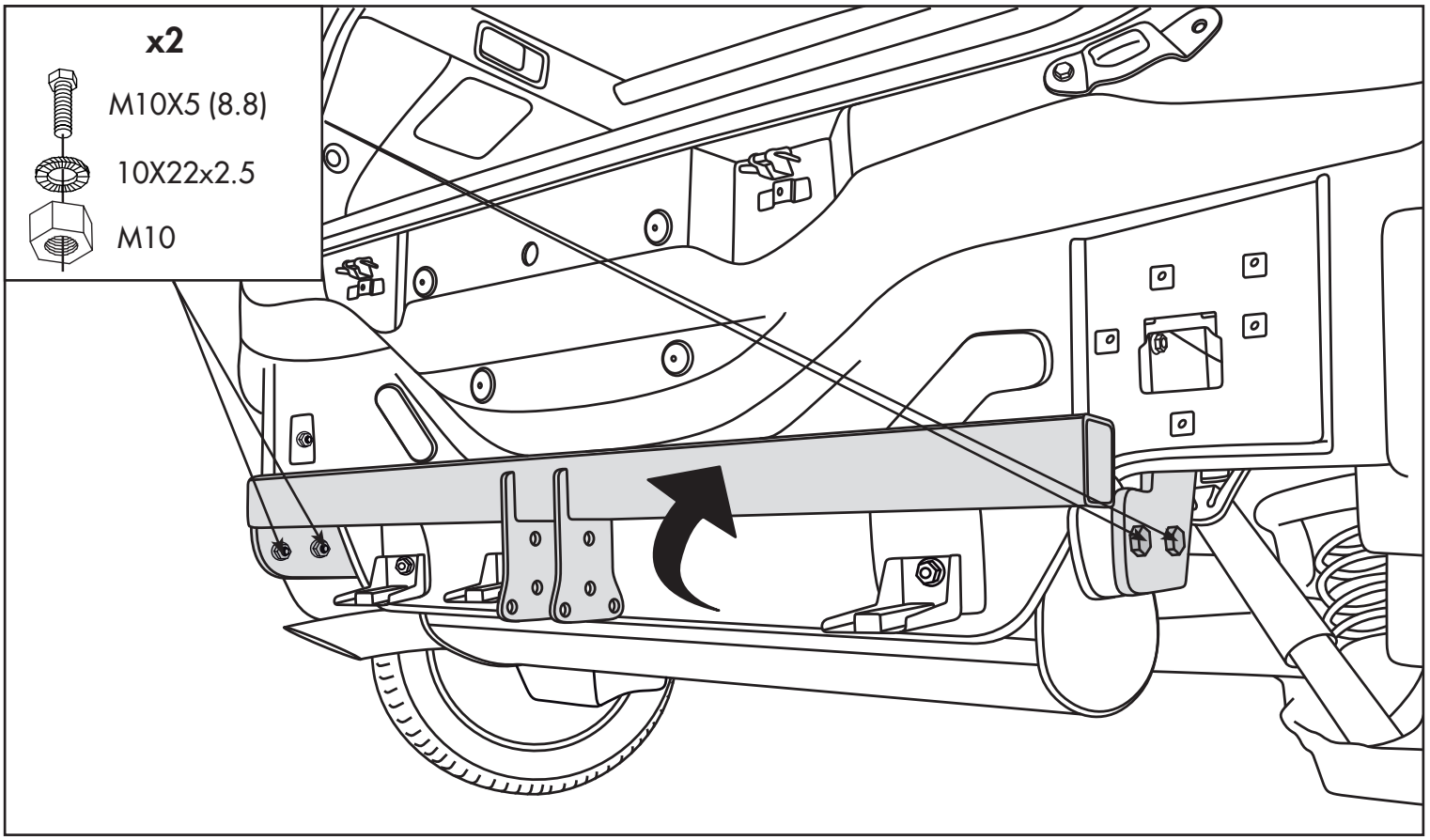
x2
M10X5 (8.8)
10X22x2.5
M10

SOLO PER AD BLUE

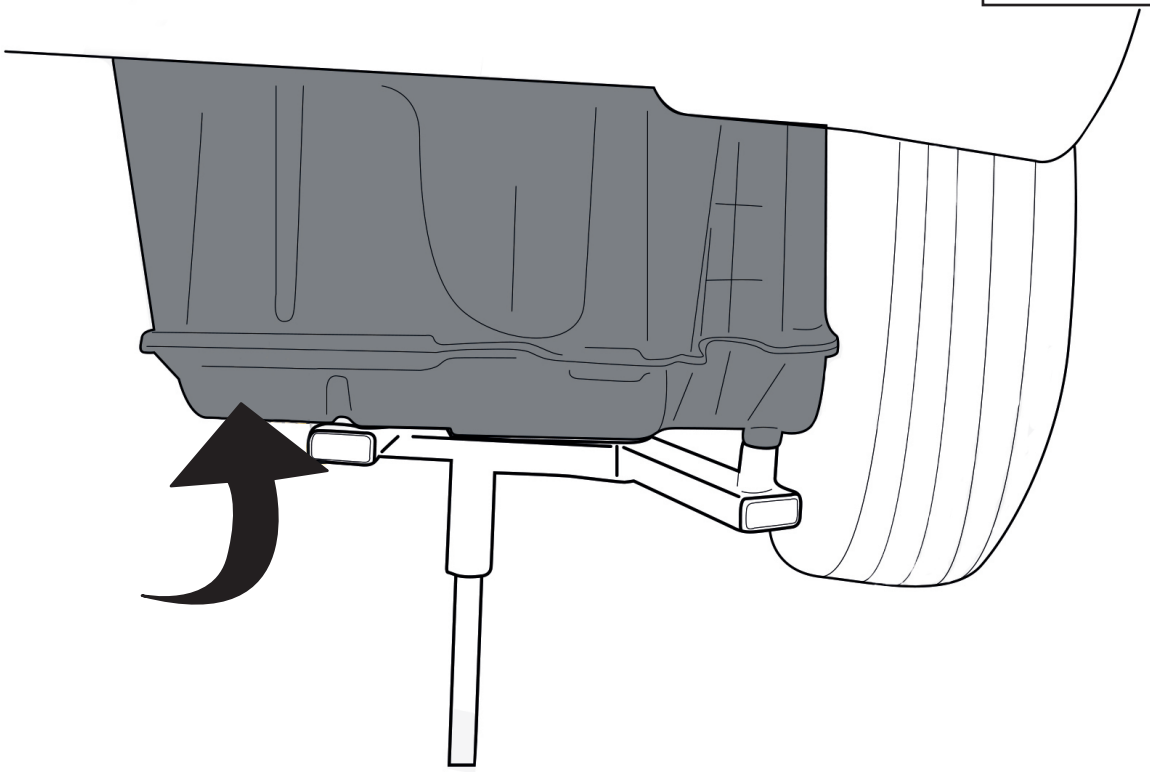

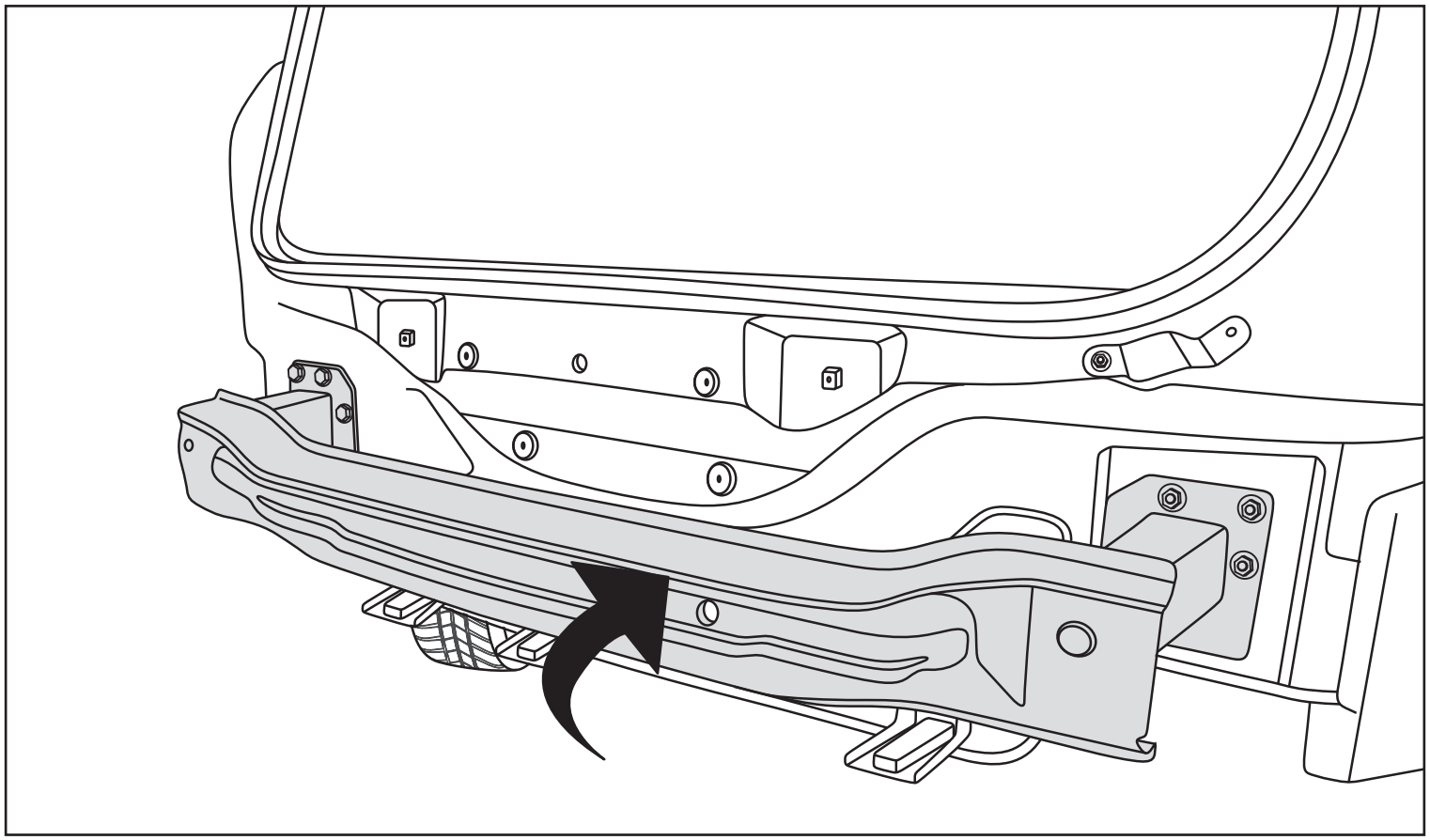

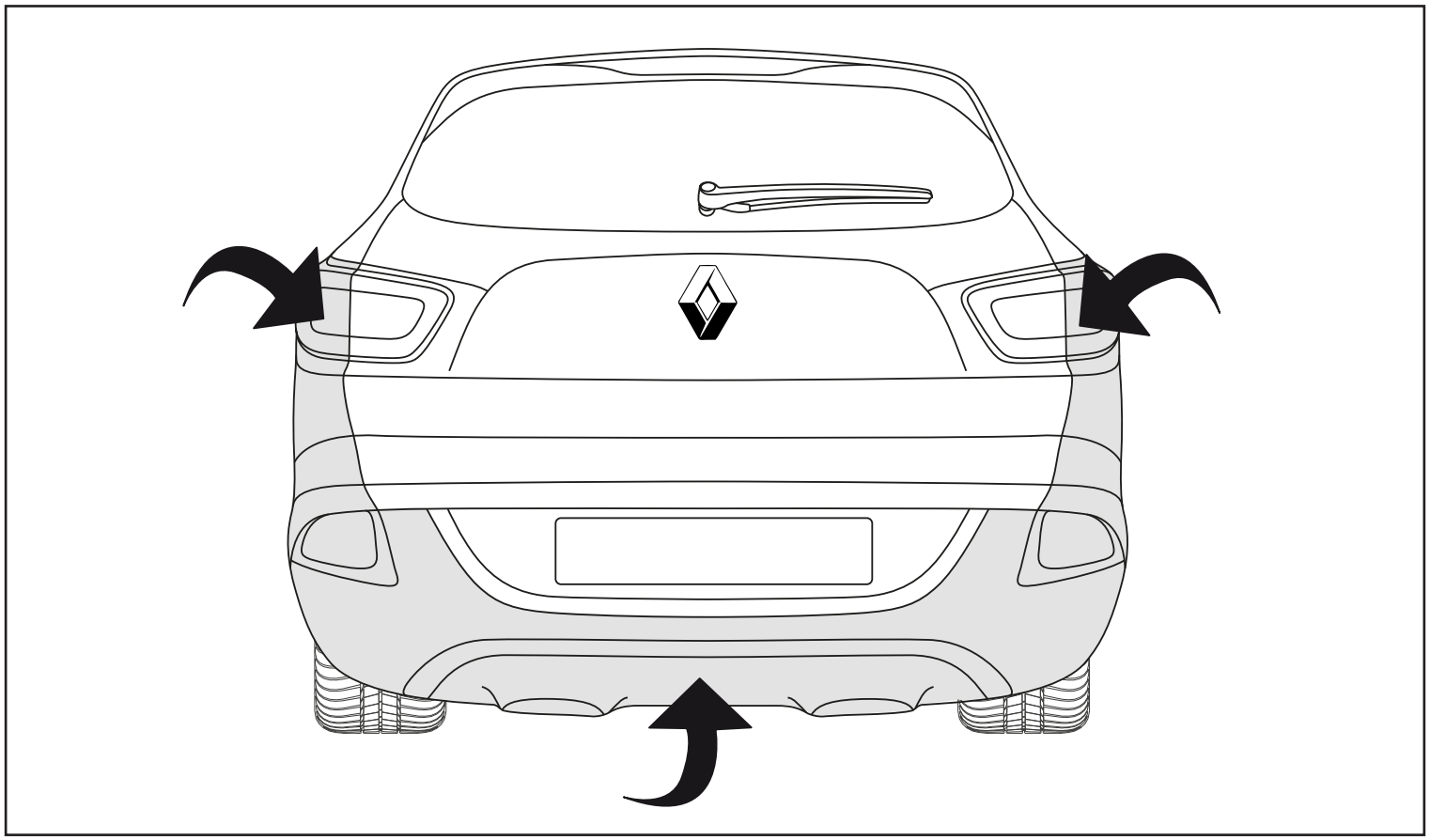

FOGLIO DA PRESENTARE PER IL COLLAUDO

DISPOSITIVO DI TRAINO TIPO: **31106**		
PER AUTOVEICOLO:	**RENAULT KADJAR** 2-4 WD, AdBlue, no GT Line, no Black Edition 4wd, no Sport Edition	**[2015-2018]**
	RENAULT KADJAR 2-4 WD, AdBlue, no GT Line, no Black Edition 4wd, no Sport Edition	**[2018+]**
TIPO FUNZIONALE: **RF? ?????? ????????????????, RF? ??? ???????????, RF? ??? ???????????, RFE-? ??????/? ????????????????**		
CLASSE E TIPO DI ATTACCO**: F**		
OMOLOGAZIONE: **E50 55R-01 0023 (UN/ECE 55.01)**		
VALORE D: **kN 10**		
CARICO VERTICALE MAX. S: **Kg 90**		
CARICO STATICO SU SFERA: **Kg 75**		
MASSA RIMORCHIABILE: **(vedere nella carta di circolazione del veicolo)**		

In base al Regolamento UN/ECE 55.01, la massa rimorchiabile del dispositivo di traino è determinata dal valore "D" dalla formula:

$$D = (T \times R) / (T + R) \times 0{,}00981 = \text{kN} \ldots\ldots$$

D = (…… x ……) / (…… + ……) x 0,00981 = kN …… ≤ kN 10

Dove: T = Massa complessiva max. della motrice (in Kg)
R = Massa rimorchiabile max. della motrice (in Kg)

DA COMPILARE PER IL COLLAUDO

DICHIARAZIONE DI RESPONSABILITÀ PER IL MONTAGGIO:

Si dichiara che il presente dispositivo di traino tipo……
è stato montato a regola d'arte, rispettando le prescrizioni fornite sia del costruttore del veicolo che del costruttore del dispositivo di traino, sull'autoveicolo modello……
con targa…… .

…… , lì …… (timbro e firma)

Si dichiara inoltre di aver informato l'utente del veicolo
sull'USO e MANUTENZIONE del dispositivo stesso.

TS NEXT S.R.L
Via C. Pizzoni 37/39 - 06132 Perugia, ITALY
info@tsnext.it - www.tsnext.it
Tel: +39 075 528 0260
WhatsApp: +39 351 950 1448
VAT N. 03558170548

Member of CISQ Federation
SISTEMA QUALITÀ CERTIFICATO
ISO 9001:2015

FAC-SIMILE

IT Inquadra il QR Code per scaricare le istruzioni di montaggio e la garanzia

EN Scan the QR Code to download the assembly instructions and the warranty

FR Scannez le QR Code pour télécharger les instructions de montage et la garantie

DE Scannen Sie den QR-Code, um die Montageanleitung und die Garantie herunterzuladen

ES Escanee el código QR para descargar las instrucciones de montaje y la garantía

RU Отсканируйте QR-код, чтобы скачать инструкции по монтажу и гарантию

UA Відскануйте QR-код, щоб завантажити інструкції з монтажу та гарантію